Ausgezeichnet mit:

Kassetten-Markise

# Opal Design II

## **Opal Design II** LED | Volant Plus | LED Volant Plus

Die Kassetten-Markise **Opal Design II** überzeugt durch ein zeitlos klassisches Design in Verbindung mit richtungsweisender weinor Technik. Konzipiert für die Beschattung großer Flächen, passt sie sich der jeweiligen Architektur harmonisch an und setzt mit ihrer formschönen Kassette anspruchsvolle Akzente. Viele faszinierende und praktische Optionen ermöglichen eine einfache Bedienung, überzeugenden Komfort und maximale Langlebigkeit.

**AKTUALISIERUNG Juli 2020**

Seite 50, Technische Zeichnung ergänzt

Seite 58, Montageplatten ergänzt

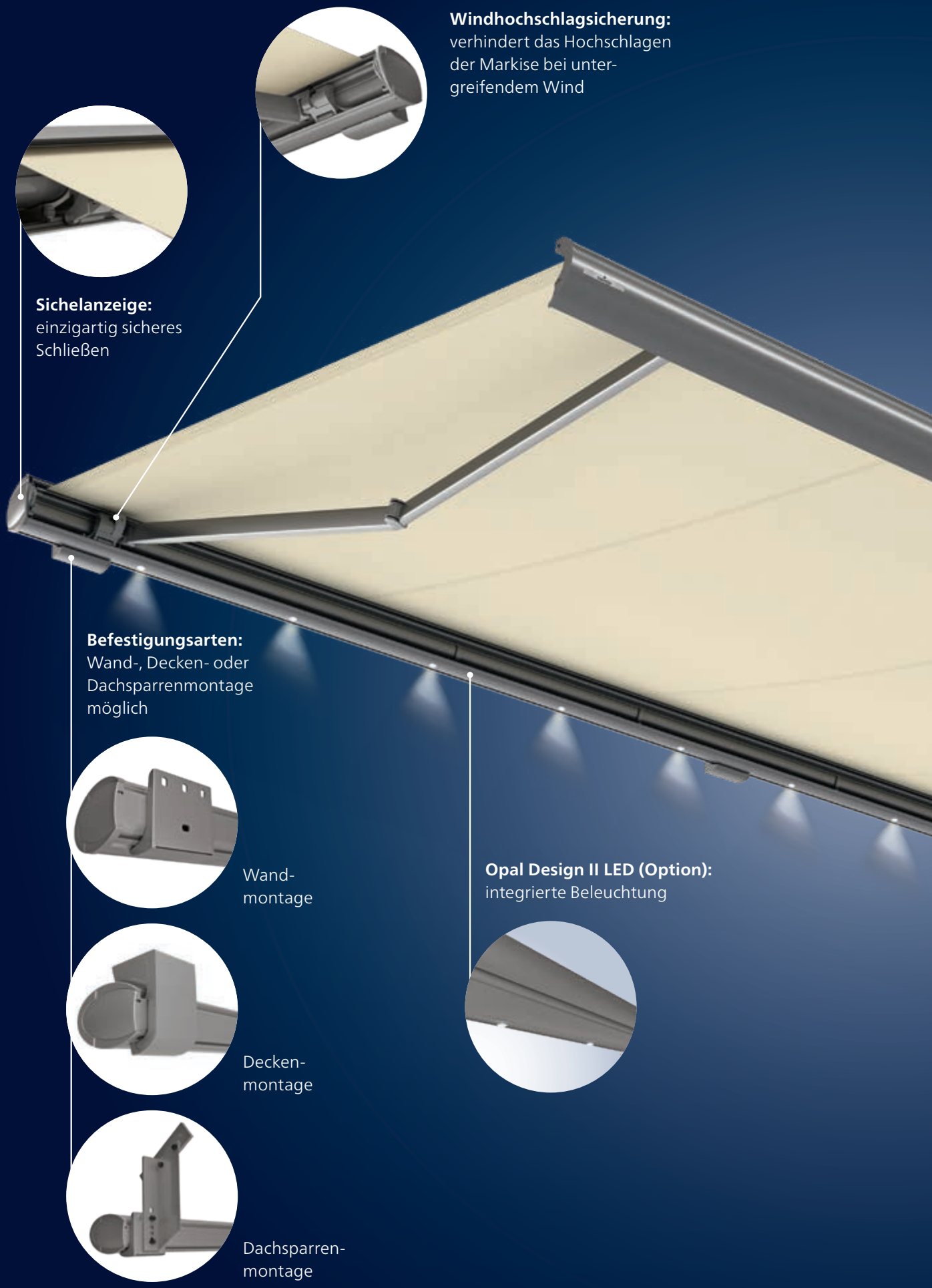
**Windhochschlagsicherung:**
verhindert das Hochschlagen der Markise bei untergreifendem Wind
**Sichelanzeige:**
einzigartig sicheres Schließen
**Befestigungsarten:**
Wand-, Decken- oder Dachsparrenmontage möglich
Wand-montage
Decken-montage
Dachsparren-montage
**Opal Design II LED (Option):**
integrierte Beleuchtung

# **Opal Design II** Highlights



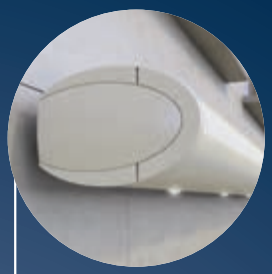

**Markisen-Kassette:**
klassisches Design,
modernste Technik

**Varianten:**

Volant Plus



Mehrfeldanlagen

**weinor LongLife-Arm:**
besonders langlebig
und geräuscharm

# **Opal Design II** Vorteile

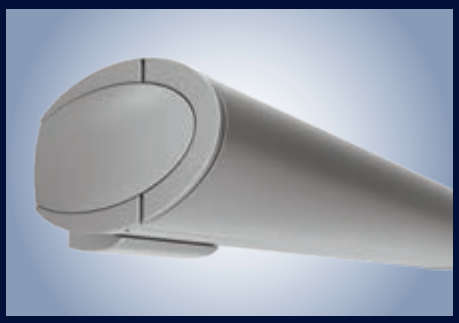

## Kassetten-Markise – klassisches Design mit aktuellster Technik

Klassisches, zeitloses Design plus überlegene Hightech-Elemente vereinen sich in der weinor Spitzenmarkise Opal Design II.

- mit 16 cm Bauhöhe besonders flache und formschöne Kassette
- intelligente Kassetten-Bauform für maximale Stabilität und Sicherheit

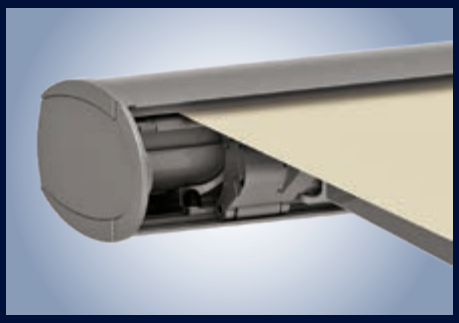

## Die Sichelanzeige – einzigartig sicheres Schließen

Sind die seitlichen Sicheln des Ausfallprofils sichtbar geschlossen, ist die Markise zuverlässig geschützt vor Nässe und Verschmutzung.

- einzigartige, patentierte weinor Technologie
- einzige Markise auf dem Markt mit diesem Produktvorteil

## LED und Volant Plus – integrierte Beleuchtung und Vertikalschutz

Die Variante Opal Design II LED ergänzt die Markise mit integrierten Warmlicht-LEDs.

- Einzel-LED-Spots in die Markisenkassette integriert
- mit BiConnect Funksteuerung stufenlos dimmbar

Die Option Opal Design II Volant Plus bietet vertikalen Sicht- und Sonnenschutz.

- schöne Tuchkombinationen
- patentiertes weinor Opti-Flow-System® für sicheres Schließen des Ausfallprofils und besten Tuchstand

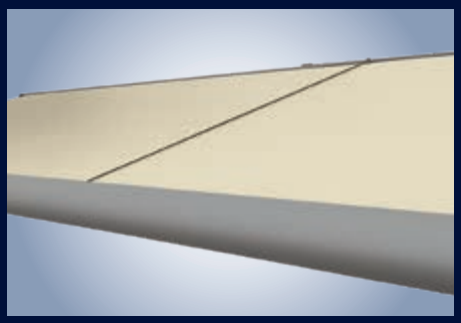

## Mehrfeldanlagen – für besonders große Schattenflächen

Die Opal Design II gibt es auch als kombinierte Mehrfeldanlage für sehr große Terrassen.

- als 2-teilige Anlage bis 1.200 cm
- Schlitzabdeckung: einfach zu montieren
- gekoppelte Ausführung nicht möglich mit Volant Plus

## Windhochschlagsicherung – zuverlässiger Schutz

Modernste Technik verhindert das Hochschlagen der weinor Markise bei untergreifendem Wind.

- patentierte Windhochschlagsicherung
- über ein Kippgelenk werden Ausfallprofil und Markisenarme beim Ausfahren geneigt
- bewährte wartungsfreie Technik
- alle Bauteile aus geschmiedetem und stranggepresstem Aluminium

## weinor LongLife-Arm – langlebig und geräuscharm

Der weinor LongLife-Arm verfügt über ein äußerst belastbares Hightech-Band.

- über 100.000 Zyklen im Test
- extrem leiser Lauf
- keine Wartung erforderlich
- gesenkgeschmiedetes Aluminium im Gelenk – leicht, aber höchst widerstandsfähig

# **Opal Design II** Technik

| Varianten der Opal Design II | Opal Design II | Opal Design II LED |
|---|---|---|
| **Technik** | | |
| Max. Breite,<br>1-teilig/2-teilig mit Schlitzabdeckung | 650 cm/1.200 cm | 650 cm/1.200 cm |
| Max. Ausfall | 400 cm | 400 cm |
| Kassettengröße (B x H) inkl. Standard-Konsole | 265 mm x 172 mm | 265 mm x 172 mm |
| Gekoppelte Anlagen | ○ | ○ |
| Kurbelantrieb | ○ | — |
| Motorantrieb | ● serienmäßig | ● serienmäßig |
| Neigungsverstellung Markise | 5° bis 40°<br>(bei Ausfall ab 351 cm: 7° bis 40°) | 5° bis 40°<br>(bei Ausfall ab 351 cm: 7° bis 40°) |
| Montagevarianten | Wand-, Decken- und Dachsparrenmontage möglich | |
| LED-Beleuchtung (Einzelspots) | — | ● integriert in Markisen-Kassette |
| Patentiertes weinor Opti-Flow-System® | ● serienmäßig | ● serienmäßig |
| LongLife-Arm | ● serienmäßig | ● serienmäßig |
| **Option Volant Plus** | | |
| Max. Breite | 500 cm/600 cm | 500 cm/600 cm |
| Max. Ausfall der Markise | 350 cm/300 cm | 350 cm/300 cm |
| Kastengröße (B x H) | 326 x 160 mm | 326 x 165 mm |
| Kurbelantrieb | ○ | ○ |
| Motorantrieb | ● serienmäßig | ● serienmäßig |
| Neigungsverstellung Markise | 10° bis 20° | 10° bis 20° |
| Ausfall Volant Plus (H) | 100 cm, 150 cm, 210 cm | 100 cm, 150 cm, 210 cm |
| Patentiertes weinor Opti-Flow-System® | ● serienmäßig | ● serienmäßig |
| **Zubehör** | | |
| Heizsystem Tempura/<br>Tempura Quadra für Opal Design II/LED | ○ Befestigung mit spezieller Halterung | ○ Befestigung mit spezieller Halterung |
| Produktschutzsensor BiSens Agido-3V | ○ | ○ |
| **Steuerung** | | |
| Funksteuerung | ○ | ○ |
| Ohne Funk | ● | ● |
| **Wettersensoren** | | |
| Sonnen-Wind-Sensor<br>BiConnect BiSens SW-230 V | ○ | ○ |
| Sonnen-Wind-Sensor solarbetrieben<br>BiConnect BiSens SW-Solar+ | ○ | ○ |
| Sonne-Wind-Regen-Sensor<br>BiConnect BiSens SWR-230 V | ○ | ○ |
| **Qualität** | | |
| Getestet bis | Windwiderstandsklasse 2 nach DIN 13561 (Windstärke 5 nach Beaufort) | |

● Standard ○ Option — nicht erhältlich

Für einzelne Optionen wird ein Mehrpreis erhoben. Bitte beachten Sie die Preise in der aktuellen weinor Markisen-Preisliste.

# Opal Design II LED



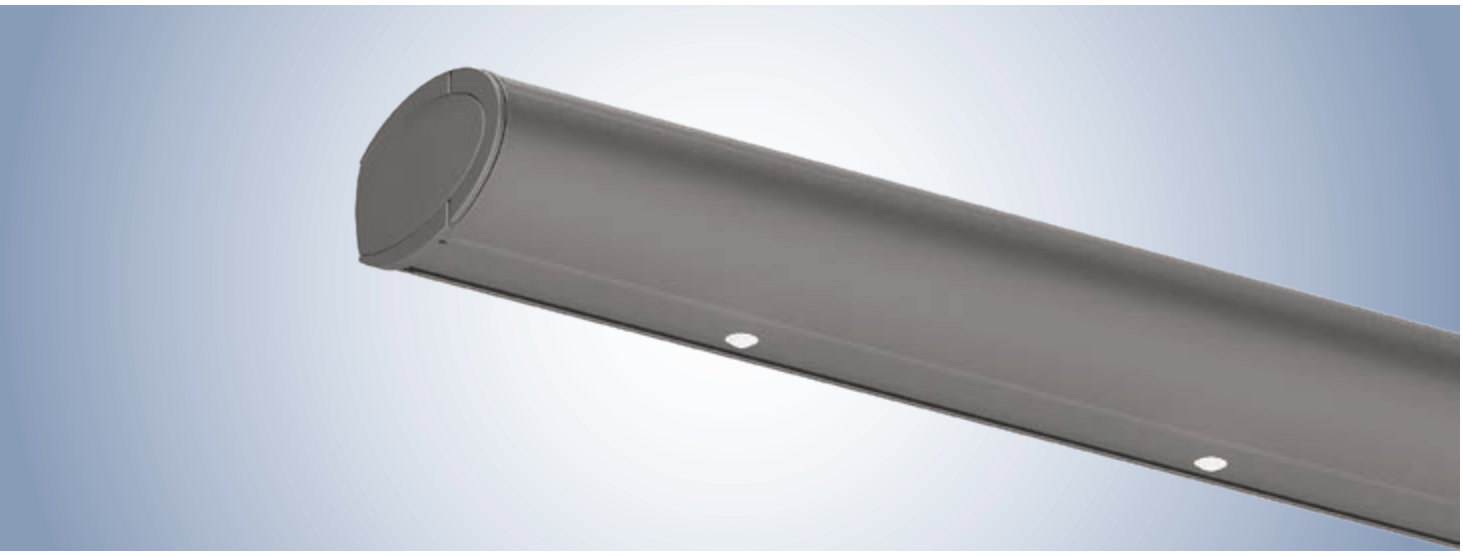

## LED-Beleuchtung – 30.000 Leuchtstunden bei kleinstem Energieverbrauch

Ausgesuchte LED-Komponenten stehen für höchste weinor Qualität:

- in die Kassette integriert
- stimmungsvolles Licht durch Spezial-Glaslinsen
- Beleuchtung auch bei eingefahrener Markise
- besonders energieeffizient
- Lebensdauer 30.000 Stunden
- mit BiConnect Funksteuerung stufenlos dimmbar
- servicefreundlich: einfacher Austausch einzelner LED-Leuchten ohne Demontage der Markise möglich

### Integrierte LED-Beleuchtung

| Breite der Markise in cm | Anzahl der LED-Einzelspots | Breite der Markise in cm | Anzahl der LED-Einzelspots |
|---|---|---|---|
| 187 – 219 cm | 3 | 440 – 494 cm | 8 |
| 220 – 274 cm | 4 | 495 – 549 cm | 9 |
| 275 – 329 cm | 5 | 550 – 603 cm | 10 |
| 330 – 384 cm | 6 | 604 – 650 cm | 11 |
| 385 – 439 cm | 7 | | |

# **Opal Design II** Volant Plus

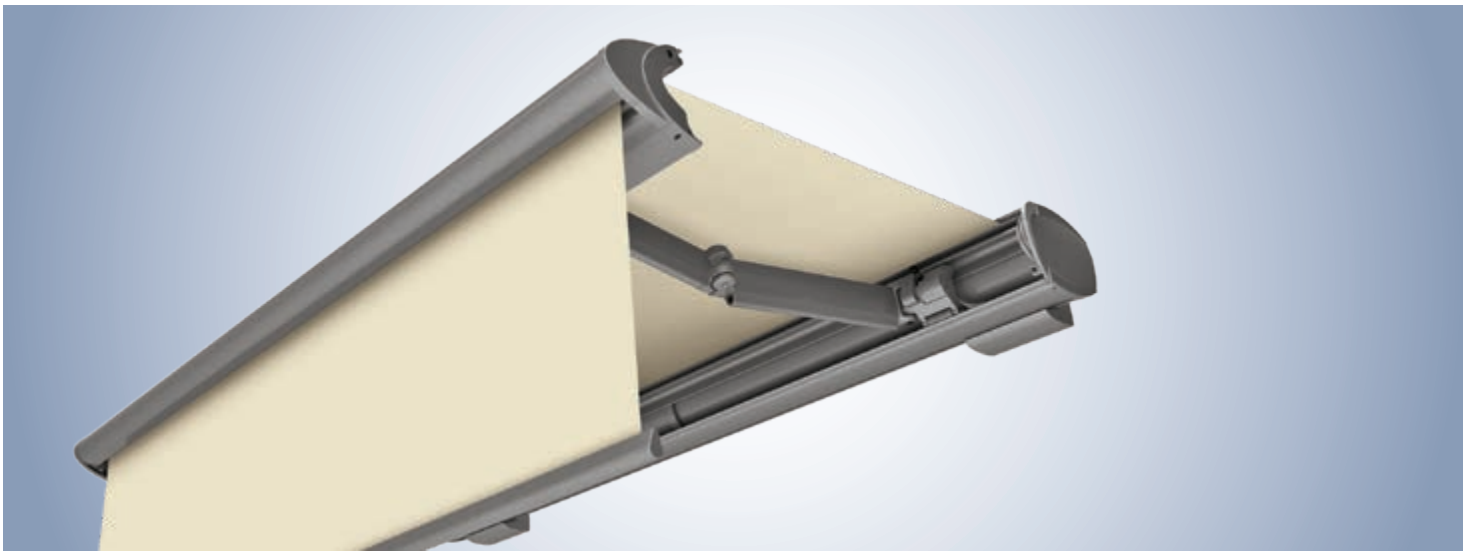

## Mehr Privatsphäre durch vertikalen Sicht- und Sonnenschutz (Option)

Die motorbetriebene Senkrecht-Beschattung integriert sich elegant in das Ausfallprofil der Markise.

- Blend- und Sichtschutz bis zu einer maximalen Volanthöhe von 210 cm
- stufenlos ausfahrbar
- Neigungsverstellung der Markise von 10° bis 20°
- keine Volant Plus-Nachrüstung möglich

mit Motor

mit Kurbelgetriebe

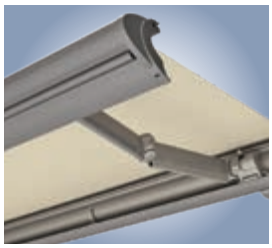

geschlossen

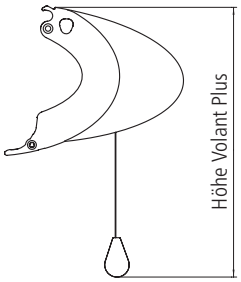


**Aktualisierung**

### Maximale Markisengröße für Volant Plus

| Hauptantrieb Motor | | | |
|---|---|---|---|
| Breite | 500 cm | Ausfall | 350 cm |
| Breite | 600 cm | Ausfall | 300 cm |

### Wählbare Tücher für den Volant Plus

| | Soltis® 86, 92 | Soltis® 86, 92 | Acryl | | | Perluca | | Polyester | | Star-Screen | Glasfaser-screen |
|---|---|---|---|---|---|---|---|---|---|---|---|
| Dessin | uni | uni | gestreift | uni | uni | uni | uni | gestreift | uni | uni | |
| Bahnbreite | 177 cm | 267 cm | 120 cm | 120 cm | 240 cm | 120 cm | 240 cm | 120 cm | 120 cm | 325 cm | max. 320 cm* |
| Volantlänge | | | | | | | | | | | |
| 100 cm | N | N | L | N | N | N/L | N | L | N | N | N |
| 150 cm | N | N | – | Q | N | Q | N | – | Q | N | N |
| 210 cm | Q | N | – | Q | N | Q | N | – | Q | N | – |

N Nahtlos: Tuch nahtlos, Stoffstruktur quer zur Stoffstruktur der Markise
Q Quernaht: Tuch mit Quernaht, wahlweise im oberen oder unteren Drittel; Stoffstruktur quer zur Stoffstruktur der Markise
L Längsnaht: Stoffstruktur längs zur Stoffstruktur der Markise
– nicht lieferbar
* max. Bahnbreiten s. Kollektionsfächer

Bitte beachten Sie: Bei Volant Plus mit Kurbelantrieb ist ein ungleichmäßiges Schließen des Volant Plus Ausfallprofils möglich.

# Opal Design II Steuerung

## weinor BiConnect Funktechnologie



| Produkt | Elektronik | BiConnect Steuerung | Funkempfänger | Sender |
|---|---|---|---|---|
| Opal Design II | Opal Design II Antrieb | • BiRec Empfänger in Kassette eingebaut | BiRec MA-K | • BiEasy 1M/5M/15M Go! Handsender<br>• App<br>• 1MW-3V Wandsender |
| Opal Design II LED | Opal Design II Antrieb und LED-Beleuchtung | • BiRec Kombi-Empfänger für Hauptantrieb und LED-Spots (mit integriertem Netzteil) in Kassette eingebaut<br>• LED dimmbar | BiRec MLED | • BiEasy 5M/15M Go! Handsender<br>• App |
| Opal Design II Volant Plus | Opal Design II und Volant Plus Antrieb | • BiRec Kombi-Empfänger für Haupt- und Volant Plus Antrieb in Kassette eingebaut<br>• Tischabräumschutz<br>• Softabschaltung | BiRec MVLED | • BiEasy 5M/15M Go! Handsender<br>• App |
| Opal Design II LED Volant Plus | Opal Design II und Volant Plus Antrieb und LED-Beleuchtung | • BiRec Kombi-Empfänger für Haupt-, Volant Plus Antrieb und LED-Spots (mit integriertem Netzteil) in Kassette eingebaut<br>• LED dimmbar<br>• Tischabräumschutz<br>• Softabschaltung | BiRec MVLED | • BiEasy 5M/15M Go! Handsender<br>• App |
| Zubehör (optional) | Heizung Tempura/ Tempura Quadra | • dimmbarer zusätzlicher Empfänger notwendig<br>• Unterbringung des Empfängers in dafür vorgesehene Designleiste oder Tempura Quadra Gehäuse | BiRec HD | • BiEasy 5M/15M Go! Handsender<br>• App |

Voraussetzung: Markise mit Funksteuerung BiConnect und Sensoren erfordern einen BiEasy 1M, 5M oder 15M Go!

**Exklusiver Tischabräumschutz**
- Koordiniertes Einfahren: erst der Volant Plus, dann die Markise
- Dadurch Schutz von Objekten auf dem Terrassentisch

# **Opal Design II** Steuerung

## Somfy io-homecontrol® Funktechnologie

| Produkt | Elektronik | Somfy io-homecontrol Steuerung | Funkempfänger | Sender |
|---|---|---|---|---|
| Opal Design II | Opal Design II Antrieb | • Somfy io Funkmotor in Kassette eingebaut | Somfy io Funkmotor | • Situo 1 io Pure II/Situo 5 io Pure II/Situo 5 Variation A/M io Pure II Handsender<br>• Smoove 1 io Pure Shine Wandsender |
| Opal Design II LED | Opal Design II Antrieb und LED-Beleuchtung | • Somfy io Funkmotor in Kassette eingebaut<br>• zusätzlicher Somfy Empfänger für die LED-Spots (mit nachgeschaltetem Netzteil) in Kassette eingebaut<br>• LED nicht dimmbar | Somfy io Funkmotor und Lighting Receiver Variation on/off io | • Situo 5 io Pure II/Situo 5 Variation A/M io Pure II Handsender |
| Opal Design II Volant Plus | Opal Design II und Volant Plus Antrieb | • Somfy io Funkmotor in Kassette eingebaut<br>• zusätzlicher Somfy Empfänger für Volant Plus Antrieb in Kassette eingebaut<br>• kein Tischabräumschutz | Somfy io Funkmotor und Funksteuerung Awning Slim Receiver io Plug | • Situo 5 io Pure II/Situo 5 Variation A/M io Pure II Handsender |
| Opal Design II LED Volant Plus | Opal Design II und Volant Plus Antrieb und LED-Beleuchtung | • Somfy io Funkmotor in Kassette eingebaut<br>• zusätzliche Somfy Empfänger für Volant Plus Antrieb und die LED-Spots (mit nachgeschaltetem Netzteil) in Kassette eingebaut<br>• LED nicht dimmbar<br>• kein Tischabräumschutz | Somfy io Funkmotor, Lighting Receiver Variation on/off io und Funksteuerung Awning Slim Receiver io Plug | • Situo 5 io Pure II/Situo 5 Variation A/M io Pure II Handsender |
| Zubehör (optional) | Heizung Tempura/ Tempura Quadra | • nicht dimmbarer zusätzlicher Empfänger notwendig<br>• Unterbringung des Empfängers in dafür vorgesehene Designleiste oder Tempura Quadra Gehäuse | Heating Slim Receiver on/off io 2KW STAS3/STAK3 | • Situo 5 io Pure II/Situo 5 Variation A/M io Pure II Handsender<br>• Smoove 1 io Pure Shine Wandsender |

## Somfy RTS Funktechnologie

| Produkt | Elektronik | Somfy RTS Steuerung | Funkempfänger | Sender |
|---|---|---|---|---|
| Opal Design II | Opal Design II Antrieb | • Somfy RTS Funkmotor in Kassette eingebaut | Somfy RTS Funkmotor | • Situo 1 RTS Pure II/Situo 1 Soliris RTS Pure II/Situo 5 RTS Pure II/Situo 5 Soliris RTS Pure II Handsender<br>• Smoove 1 RTS Pure Shine Wandsender |
| Opal Design II LED | Opal Design II Antrieb und LED-Beleuchtung | • Somfy RTS Funkmotor in Kassette eingebaut<br>• zusätzlicher Somfy Empfänger für die LED-Spots (mit nachgeschaltetem Netzteil) in Kassette eingebaut<br>• LED nicht dimmbar | Somfy RTS Funkmotor und Lighting Slim Receiver RTS | • Situo 5 RTS Pure II/Situo 5 Soliris RTS Pure II Handsender |
| Opal Design II Volant Plus | Opal Design II und Volant Plus Antrieb | • Somfy RTS Funkmotor in Kassette eingebaut<br>• zusätzlicher Somfy Empfänger für Volant Plus Antrieb in Kassette eingebaut<br>• kein Tischabräumschutz | Somfy RTS Funkmotor und Universal Receiver RTS | • Situo 5 RTS Pure II/Situo 5 Soliris RTS Pure II Handsender |
| Opal Design II LED Volant Plus | Opal Design II und Volant Plus Antrieb und LED-Beleuchtung | • zusätzliche Somfy Empfänger für Volant Plus Antrieb und die LED-Spots (mit nachgeschaltetem Netzteil) in Kassette eingebaut<br>• LED nicht dimmbar<br>• kein Tischabräumschutz | Somfy RTS Funkmotor, Universal Receiver RTS und Lighting Slim Receiver RTS | • Situo 5 RTS Pure II/Situo 5 Soliris RTS Pure II Handsender |
| Zubehör (optional) | Heizung Tempura/ Tempura Quadra | • nicht dimmbarer zusätzlicher Empfänger notwendig<br>• Unterbringung des Empfängers in dafür vorgesehene Designleiste oder Tempura Quadra Gehäuse | Heating Slim Receiver RTS Plug | • Situo 5 RTS Pure II/Situo 5 Soliris RTS Pure II Handsender |

## Fest verdrahtet mit Somfy Steuerung

| Produkt | Elektronik | Somfy Steuerung fest verdrahtet | Steuerung |
|---|---|---|---|
| Opal Design II | Opal Design II Antrieb | • Somfy Steuerung für den Markisenantrieb | z. B. Soliris Smoove Uno |
| Opal Design II LED | Opal Design II Antrieb und LED-Beleuchtung | • Somfy Steuerung für den Markisenantrieb<br>• Schalter bauseits für die LED-Spots<br>• LED-Netzteil in der Kassette eingebaut<br>• LED nicht dimmbar | z. B. Soliris Smoove Uno und geeigneter Lichtschalter (bauseits) |
| Opal Design II Volant Plus | Opal Design II und Volant Plus Antrieb | • Somfy Steuerung für den Markisenantrieb<br>• Schalter bauseits für den Volant Plus Antrieb<br>• kein Tischabräumschutz | z. B. Soliris Smoove Uno und geeigneter Doppel-Wippschalter (bauseits) |
| Opal Design II LED Volant Plus | Opal Design II und Volant Plus Antrieb und LED-Beleuchtung | • Somfy Steuerung für den Markisenantrieb<br>• Schalter bauseits für den Volant Plus Antrieb<br>• kein Tischabräumschutz<br>• Schalter bauseits für die LED-Spots<br>• LED-Netzteil in der Kassette eingebaut<br>• LED nicht dimmbar | z. B. Soliris Smoove Uno, geeigneter Doppel-Wippschalter und Lichtschalter (bauseits) |
| Zubehör (optional) | Heizung Tempura/ Tempura Quadra | • nicht dimmbar | geeigneter Schalter (bauseits) |

## Fest verdrahtet (Schalter/Steuerung bauseits)

| Produkt | Elektronik | Steuerung fest verdrahtet | Steuerung |
|---|---|---|---|
| Opal Design II | Opal Design II Antrieb | • Markisenschalter für den Markisenantrieb | z. B. Doppel-Wippschalter (bauseits) |
| Opal Design II LED | Opal Design II Antrieb und LED-Beleuchtung | • Markisenschalter für den Markisenantrieb<br>• Schalter bauseits für die LED-Spots<br>• LED-Netzteil in der Kassette eingebaut<br>• LED nicht dimmbar | z. B. Doppel-Wippschalter und geeigneter Lichtschalter (bauseits) |
| Opal Design II Volant Plus | Opal Design II und Volant Plus Antrieb | • Markisenschalter für den Markisenantrieb<br>• Schalter bauseits für den Volant Plus Antrieb<br>• kein Tischabräumschutz | z. B. 2 Doppel-Wippschalter (bauseits) |
| Opal Design II LED Volant Plus | Opal Design II und Volant Plus Antrieb und LED-Beleuchtung | • Markisenschalter für den Markisenantrieb<br>• Schalter bauseits für den Volant Plus Antrieb<br>• kein Tischabräumschutz<br>• Schalter bauseits für die LED-Spots<br>• LED-Netzteil in der Kassette eingebaut<br>• LED nicht dimmbar | z. B. 2 Doppel-Wippschalter und geeigneter Lichtschalter (bauseits) |
| Zubehör (optional) | Heizung Tempura/ Tempura Quadra | • nicht dimmbar | geeigneter Schalter (bauseits) |

**Hinweis:**
Detaillierte Informationen zum Thema Antrieb und Steuerung finden Sie im technischen Folder „Zubehör“.

Für einzelne Optionen wird ein Mehrpreis erhoben. Bitte beachten Sie die Preise in der aktuellen weinor Markisen-Preisliste.

# **Opal Design II** Planung

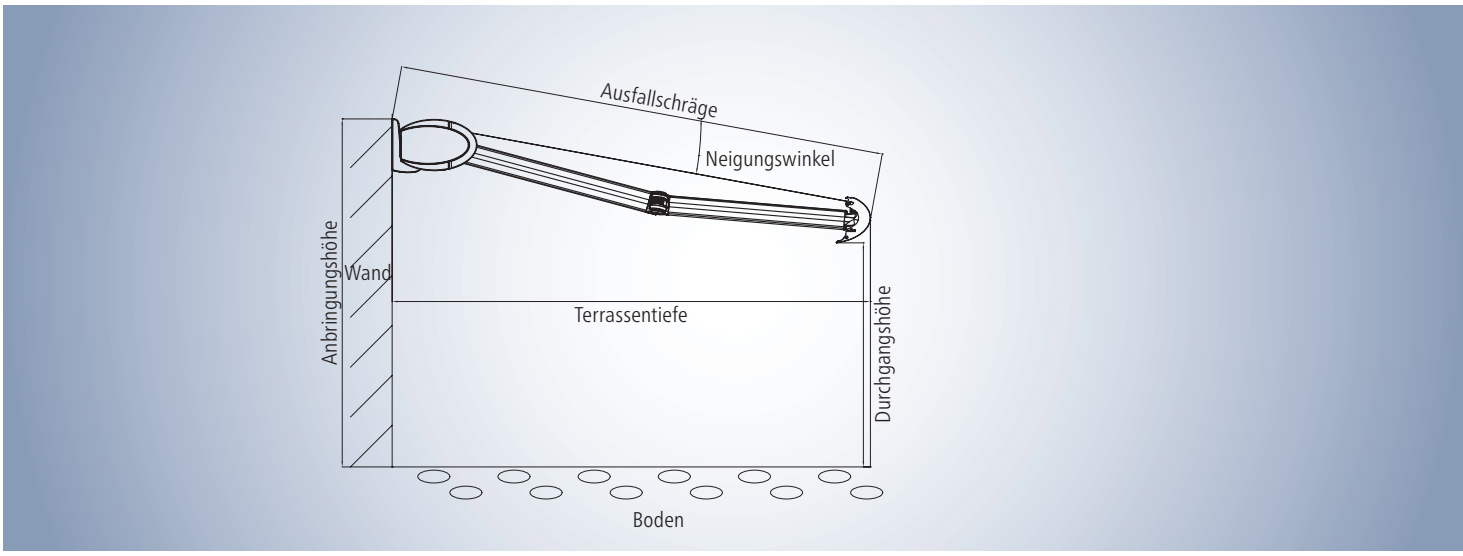


## Aufmaß – Ausfallschräge und Durchgangshöhe ermitteln

- Ausfallschräge anhand Terrassentiefe aus Tabelle „Ausfallschräge“ ablesen.
- Aus Tabelle „Durchgangshöhe“ mit der ermittelten Ausfallschräge und dem gewünschten Neigungswinkel Wert für die Durchgangshöhe ablesen. Diese Durchgangshöhe gilt bei Anbringungshöhe 300 cm.
- Zur abgelesenen Duchgangsshöhe die Differenz zwischen 300 cm und eigener Anbringungshöhe addieren bzw. subtrahieren.

### Ermitteln der Ausfallschräge

| Neigungs-winkel | Terrassentiefe in cm | | | | | |
|---|---|---|---|---|---|---|
| | 150 | 200 | 250 | 300 | 350 | 400 |
| 5° | 150 | 200 | 250 | 300 | 350 | 400 |
| 15° | 160 | 210 | 260 | 310 | 360 | 410 |
| 25° | 170 | 220 | 280 | 330 | 390 | 440 |

Ausfallschräge in cm (gerundete Circa-Angaben)

Mit dieser Tabelle lässt sich die Ausfallschräge der Markise bei einer gegebenen waagerechten Terrassentiefe ermitteln.

### Ermitteln der Durchgangshöhe

| Neigungs-winkel | Ausfallschräge in cm | | | | | |
|---|---|---|---|---|---|---|
| | 150 | 200 | 250 | 300 | 350 | 400 |
| 5° | 275 | 270 | 270 | 260 | 260 | 250 |
| 15° | 250 | 240 | 220 | 210 | 200 | 190 |
| 25° | 220 | 200 | 180 | 160 | 140 | 120 |

Durchgangshöhe in cm (gerundete Circa-Angaben)

Mit dieser Tabelle lassen sich die Durchgangshöhen für verschiedene Ausfallschrägen bei den Neigungswinkeln 5°, 15° und 25° ermitteln. Diese Tabelle gilt beispielhaft für eine Anbringungshöhe von 300 cm (Markisenoberkante).

## Wandanschluss



### Größen und Konsolenempfehlungen

| Breite in cm | Anzahl Arme | Ausfallschräge in cm (Zwischenmaße möglich) | | | | | |
|---|---|---|---|---|---|---|---|
| | | 150 | 200 | 250 | 300 | 350 | 400 |
| 187 – 200 | 2 | ● | | | | | |
| 201 – 250 | 2 | ● | ● | | | | |
| 251 – 300 | 2 | ● | ● | ● | | | |
| 301 – 350 | 2 | ● | ● | ● | ● | | |
| 351 – 400 | 2 | ● | ● | ● | ● | ● | |
| 401 – 450 | 2 | ● | ● | ● | ● | ● | ● |
| 451 – 500 | 2 | ● | ● | ● | ● | ● | ● |
| 501 – 550 | 2 | ▲ | ▲ | ▲ | ▲ | ▲ | ▲ |
| 551 – 600 | 2 | ▲ | ▲ | ▲ | ▲ | ▲ | ▲ |
| 601 – 650 | 2 | ▲ | ▲ | ▲ | ▲ | ▲ | ▲ |

**Wandmontage auf Beton C20/25**
mit einer Vorsatzverschalung bis zu 200 mm, Windwiderstandsklasse 2 und einer zulässigen zentrischen Zuglast für Bolzenanker von 5,71 kN

- ● 2 Opal Design II Standard-Wandkonsolen 150 mm
- ● 2 Opal Design II Standard-Wandkonsolen 300 mm
- ▲ 3 Opal Design II Standard-Wandkonsolen 150 mm
- ▲ 2 Opal Design II Standard-Wandkonsolen 300 mm und 1 Standard-Mittelkonsole 150 mm

## Querschnitte

### Opal Design II LED

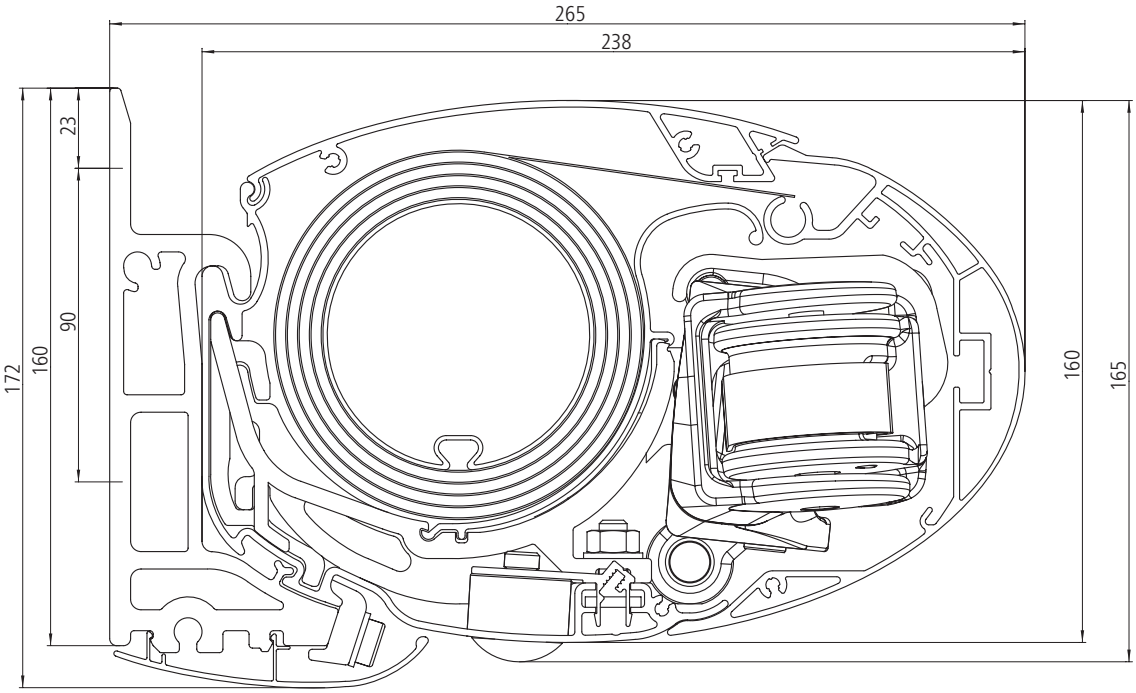


### Opal Design II LED Volant Plus mit Motor

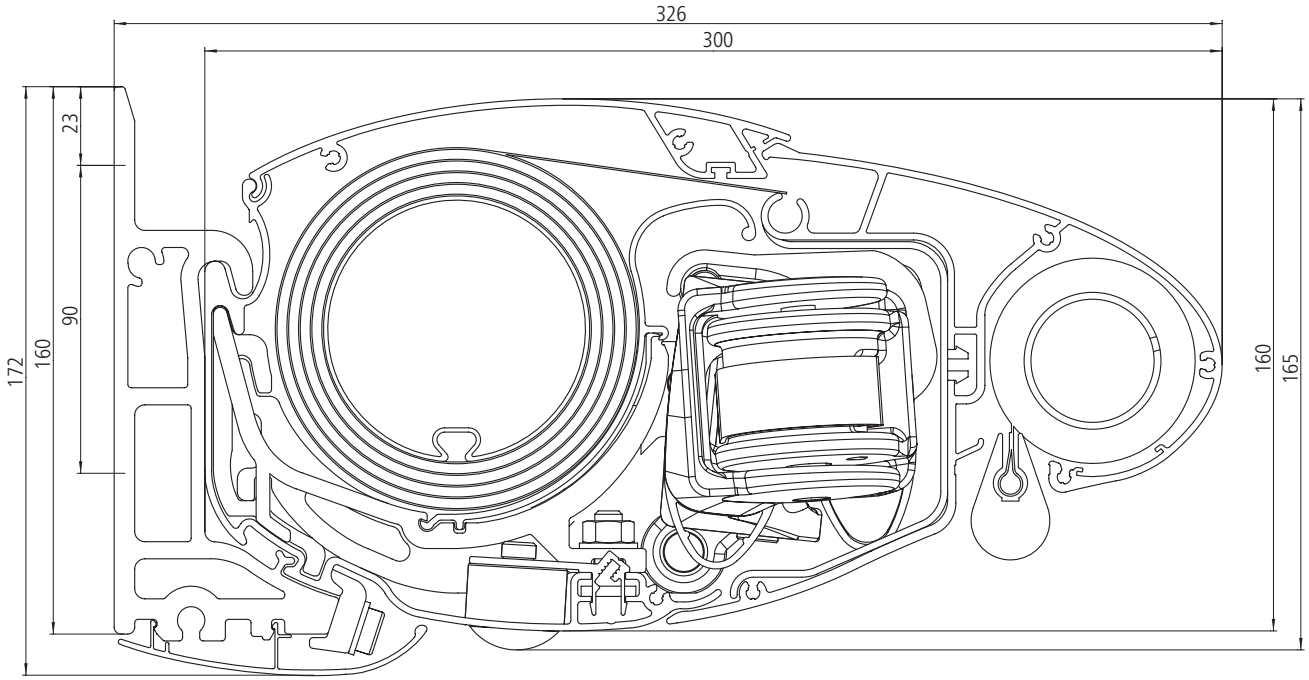


Angaben in mm

# **Opal Design II** Montage



## Wand-, Decken- oder Dachsparrenmontage

Durch ihre Abmessungen ermöglicht die Opal Design II eine große Vielfalt an Anbringungsmöglichkeiten: neben der Wandmontage auch die Deckenmontage und die Dachsparrenmontage. Konsolen und Montageplatten bestehen aus stranggepresstem, pulverbeschichtetem Aluminium.

## Wandmontage – Konsolen

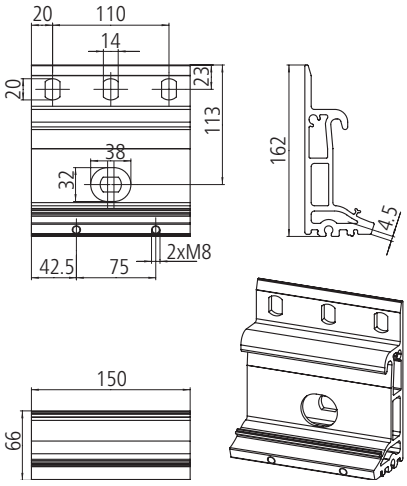


Wandkonsole 150 mm

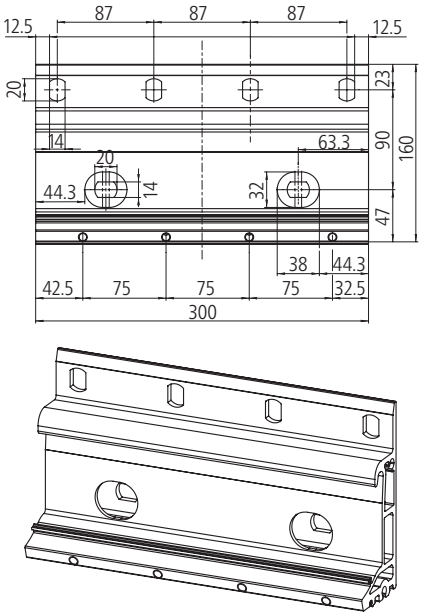


Wandkonsole 300 mm

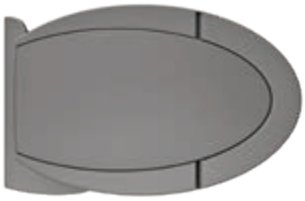

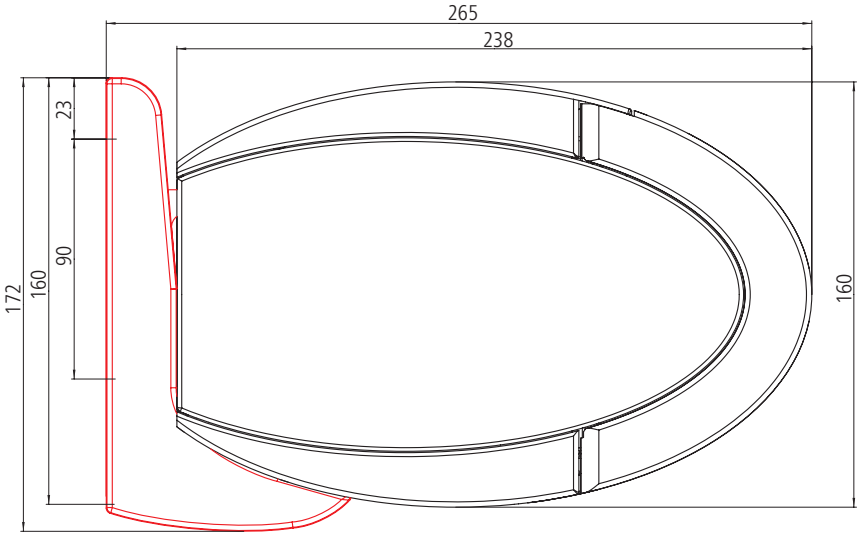


Querschnitt Opal Design II mit Deckenkonsole

## Wandmontage – Montageplatten

**Aktualisierung**

Montageplatte 660 x 220 x 15 mm

Position der Montageplatten am Beispiel
Opal Design II 500 x 300 cm*

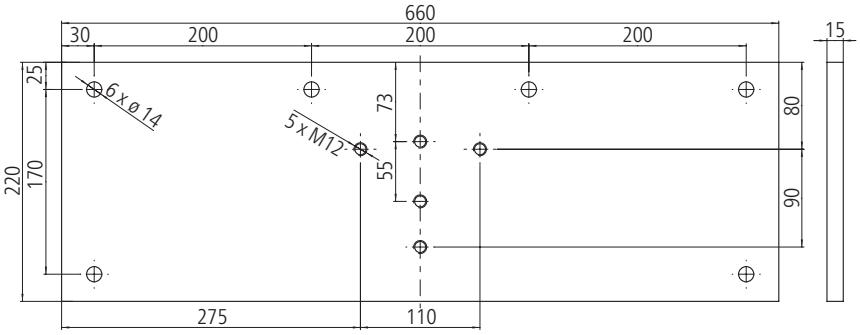

Montageplatte 660 x 390 x 15 mm

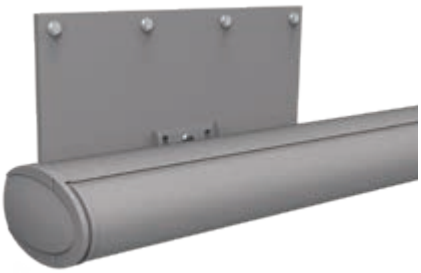

Position der Montageplatten am Beispiel
Opal Design II 500 x 300 cm*

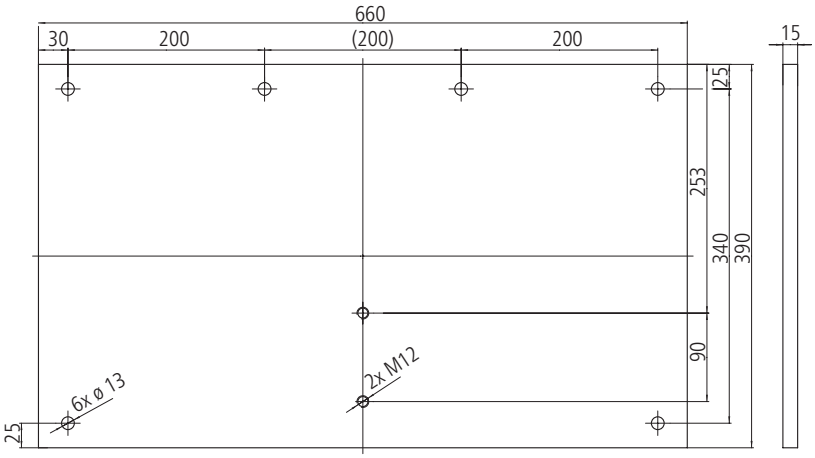


* Je nach Markisenbreite kann die Positionierung der Montageplatten variieren.

Deckenstirnplatte 370 x 160 x 15 mm

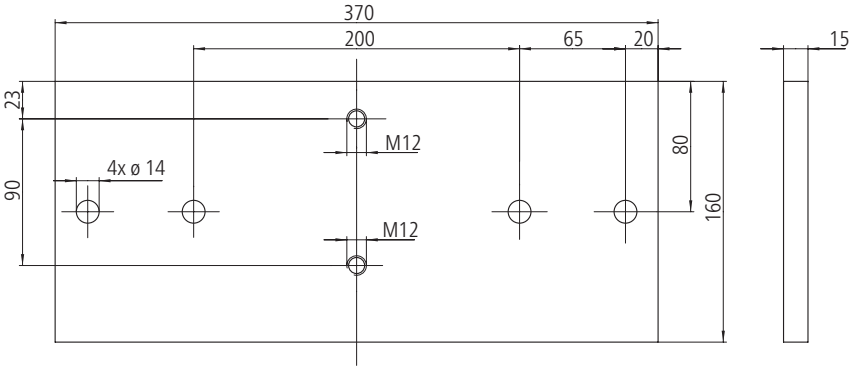

## Mindestabstandsmaße für den Einbau in der Nische (Wandmontage)

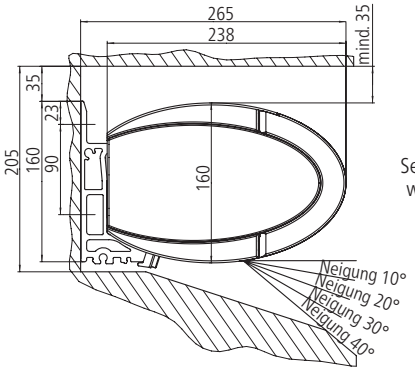


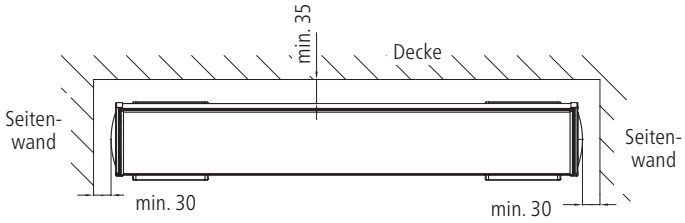


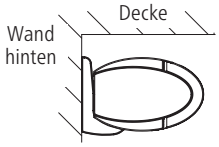


## Deckenmontage

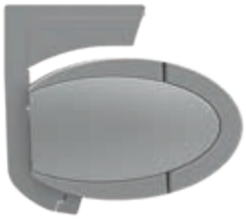

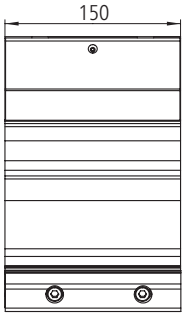


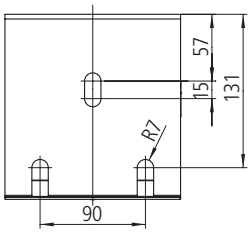


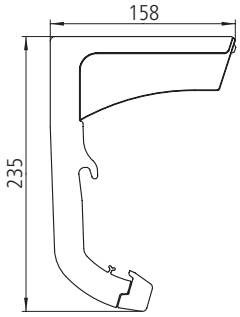


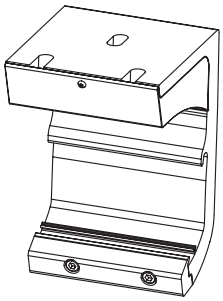

Deckenkonsole

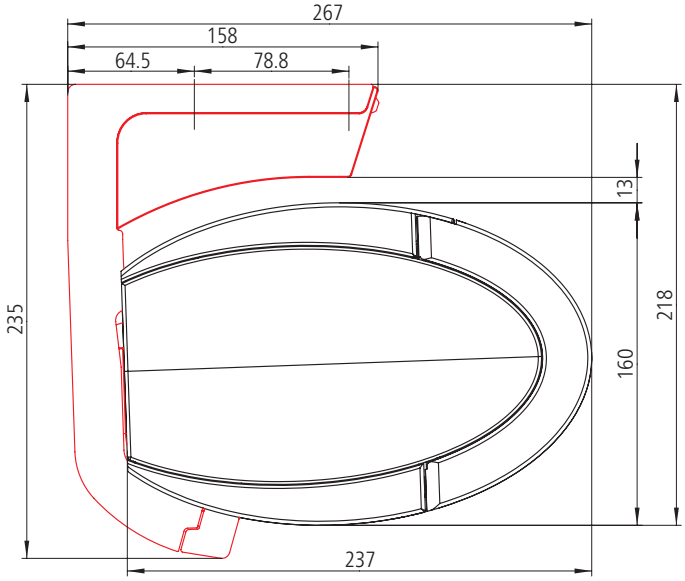


Seitenansicht mit Deckenkonsole

## Dachsparrenmontage

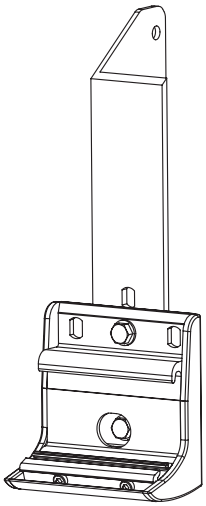

Dachsparrenhalter rechts

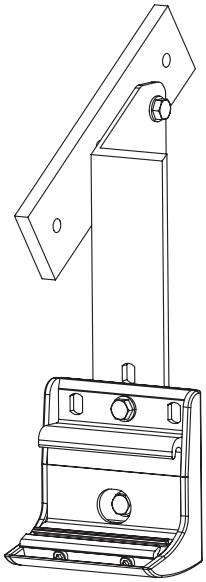

Dachsparrenhalter mit Montageplatte für Dachsparren rechts.
weinor empfiehlt den Einsatz der Montageplatte für Dachsparrenhalter.

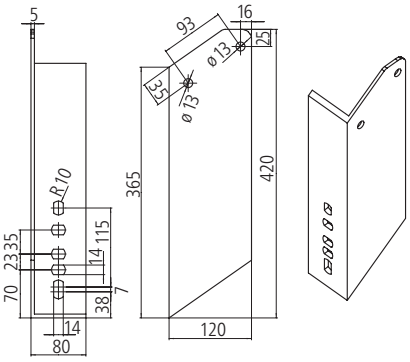


Dachsparrenhalter

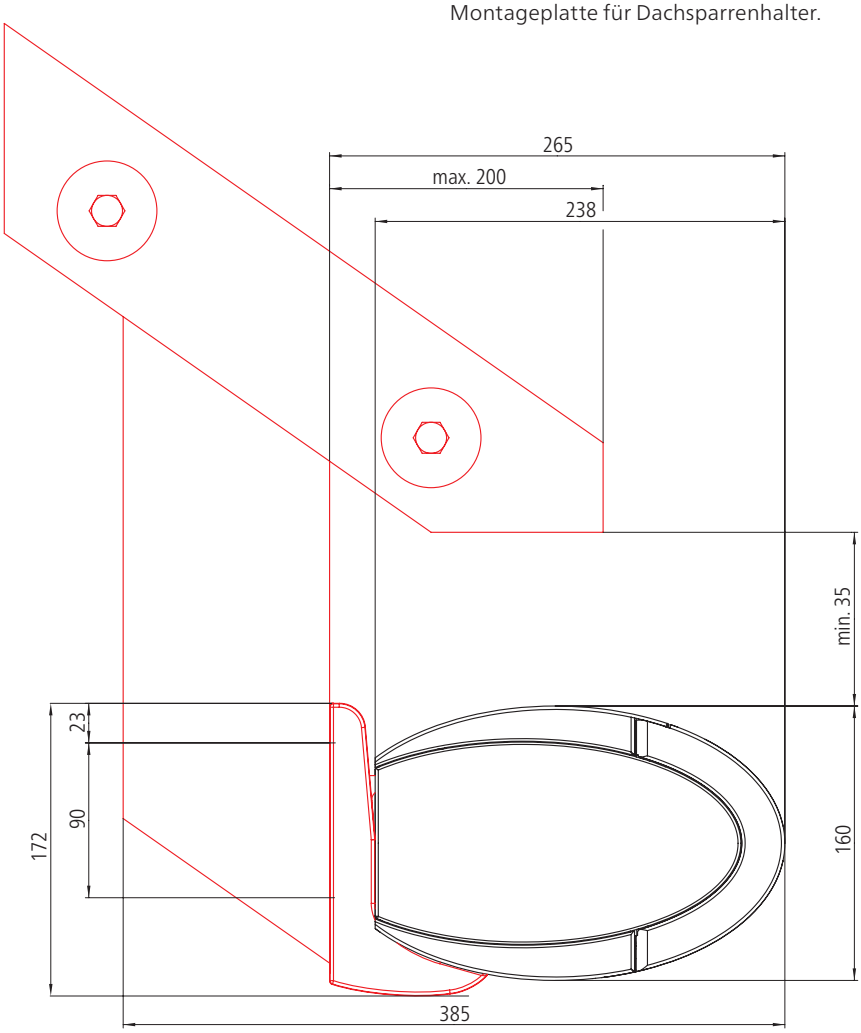


Seitenansicht Dachsparrenmontage

## Auszugskräfte



Die Auszugskraft ist die Kraft, mit der das Markisengewicht und die Windlast an jedem oberen Befestigungsmittel ziehen. Die Tabellen geben diese Kraft in N pro oberem Befestigungsmittel an. Sie variiert je nach Markisengröße und Wandkonsole/Montageplatte.

Auswahl von Wandkonsole und Befestigungssystem:

1. Auszugskraft pro Befestigungsmittel für die gewählte Markisengröße in der jeweiligen Tabelle ablesen.

2. Wandkonsole/Montageplatte wählen, für die ein Befestigungsmittel zur Verfügung steht, das der angegebenen Auszugskraft widersteht. Dabei müssen der Abstand und der Ausbruchskegel sowie das Befestigungsmittel und der Montageuntergrund berücksichtigt werden.

Zu anderen Untergründen s. separate Konsolenübersicht.

1 Standard-Wandkonsole (150 mm), 1 Standard-Wandkonsole (150 mm) pro Markisenarm, 1 Standard Wandkonsole (150 mm) als Mittelkonsole ab 501 cm Breite
Befestigung: 6* gesamt

1 Standard-Wandkonsole (300 mm) plus 1 Standard-Wandkonsole (150 mm) als Mittelkonsole ab 501 cm Breite, 1 Wandkonsole (300 mm) pro Markisenarm
Befestigung: 15* gesamt

Montageplatte (660 x 220 mm) inkl. 1 Standard-Wandkonsole (150 mm), 1 Standard-Wandkonsole (150 mm) als Mittelkonsole inkl. Unterlegplatte
Befestigung: 15* gesamt

Montageplatte (660 x 390 mm) inkl. 1 Standard-Wandkonsole (150 mm), 1 Standard-Wandkonsole (150 mm) als Mittelkonsole inkl. Unterlegplatte
Befestigung: 15* gesamt

1 Standard-Wandkonsole (150 mm) inkl. Deckenstirnplatte (370 x 160 mm), 1 Standard-Wandkonsole (150 mm) als Mittelkonsole, 1 Standard-Wandkonsole (150 mm) pro Markisenarm
Befestigung: 11* gesamt

**Wandmontage auf Beton C20/25** mit Vorsatzverschalung bis zu 200 mm
Auszugskraft in N pro oberem Befestigungsmittel der Wandkonsole

| Breite in cm | Ausfall in cm | | | | | |
|---|---|---|---|---|---|---|
| | 150 | 200 | 250 | 300 | 350 | 400 |
| 200 | 647 | | | | | |
| | 324 | | | | | |
| | 159 | | | | | |
| | 83 | | | | | |
| | 454 | | | | | |
| 250 | 766 | 1140 | | | | |
| | 383 | 570 | | | | |
| | 189 | 280 | | | | |
| | 98 | 146 | | | | |
| | 537 | 797 | | | | |
| 300 | 884 | 1317 | 1861 | | | |
| | 442 | 659 | 930 | | | |
| | 218 | 324 | 457 | | | |
| | 113 | 169 | 238 | | | |
| | 620 | 921 | 1299 | | | |
| 350 | 1003 | 1495 | 2108 | 2871 | | |
| | 501 | 747 | 1054 | 1436 | | |
| | 247 | 367 | 517 | 704 | | |
| | 129 | 191 | 270 | 367 | | |
| | 703 | 1045 | 1472 | 2003 | | |
| 400 | 1121 | 1672 | 2355 | 3199 | 4069 | |
| | 560 | 836 | 1178 | 1599 | 2034 | |
| | 276 | 411 | 578 | 784 | 996 | |
| | 144 | 214 | 301 | 409 | 519 | |
| | 786 | 1169 | 1644 | 2231 | 2836 | |
| 450 | 1239 | 1850 | 2602 | 3527 | 4488 | 6418 |
| | 620 | 925 | 1301 | 1763 | 2244 | 3209 |
| | 305 | 454 | 638 | 864 | 1099 | 1571 |
| | 159 | 237 | 333 | 450 | 573 | 818 |
| | 869 | 1294 | 1817 | 2460 | 3127 | 4470 |
| 500 | 1358 | 2027 | 2849 | 3854 | 5548 | 7024 |
| | 679 | 1014 | 1425 | 1927 | 2774 | 3512 |
| | 334 | 498 | 699 | 945 | 1359 | 1719 |
| | 174 | 260 | 364 | 492 | 708 | 896 |
| | 952 | 1418 | 1990 | 2688 | 3867 | 4892 |
| 550 | 1476 | 2205 | 3097 | 4710 | 6034 | 7630 |
| | 738 | 1102 | 1548 | 2355 | 3017 | 3815 |
| | 363 | 542 | 760 | 1154 | 1477 | 1867 |
| | 189 | 282 | 396 | 602 | 770 | 973 |
| | 1035 | 1542 | 2162 | 3286 | 4205 | 5314 |
| 600 | 1594 | 2382 | 3344 | 5087 | 6519 | 8237 |
| | 797 | 1191 | 1672 | 2544 | 3259 | 4118 |
| | 393 | 585 | 820 | 1247 | 1596 | 2016 |
| | 205 | 305 | 427 | 650 | 832 | 1050 |
| | 1117 | 1666 | 2335 | 3549 | 4543 | 5737 |
| 650 | 1713 | 2559 | 4036 | 5465 | 7004 | 8843 |
| | 856 | 1280 | 2018 | 2732 | 3502 | 4422 |
| | 422 | 629 | 990 | 1339 | 1715 | 2164 |
| | 220 | 328 | 516 | 698 | 894 | 1128 |
| | 1200 | 1790 | 2818 | 3812 | 4881 | 6159 |

* Anzahl bauseitig benötigter Befestigungen

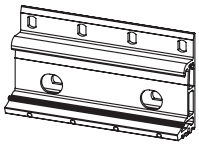

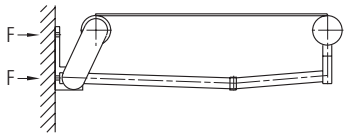


F = Kraft

# Auszugskräfte

1 Deckenkonsole universal (mit Aufnahmeplatte),
1 Deckenkonsole universal (mit Aufnahmeplatte) als Mittelkonsole ab 501 cm Breite,
1 Deckenkonsole universal (mit Aufnahmeplatte) pro Markisenarm
Befestigung: 12* gesamt

* Anzahl bauseitig benötigter Befestigungen

## Deckenmontage (auf Beton C20/25)

Auszugskräfte in N für Deckenmontage

| Breite in cm | Ausfall in cm | | | | | |
|---|---|---|---|---|---|---|
| | 150 | 200 | 250 | 300 | 350 | 400 |
| 200 | 449 | | | | | |
| 250 | 536 | 794 | | | | |
| 300 | 623 | 921 | 1299 | | | |
| 350 | 709 | 1049 | 1475 | 2009 | | |
| 400 | 796 | 1176 | 1651 | 2241 | 2858 | |
| 450 | 882 | 1303 | 1827 | 2474 | 3156 | 4502 |
| 500 | 969 | 1430 | 2003 | 2706 | 3883 | 4929 |
| 550 | 1055 | 1558 | 2179 | 3287 | 4224 | 5357 |
| 600 | 1142 | 1685 | 2354 | 3552 | 4566 | 5785 |
| 650 | 1228 | 1812 | 2817 | 3817 | 4907 | 6213 |

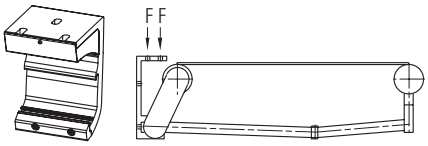


F = Kraft

1 Dachsparrenhalter + 1 Standard-Wandkonsole (150 mm) je eine Ausführung links und rechts,
1 Dachsparrenhalter + 1 Standard-Wandkonsole (150 mm) als Mittelkonsole ab 501 cm Breite

1 Dachsparrenhalter + 1 Montageplatte für Dachsparren + 1 Standard-Wandkonsole (150 mm) je eine Ausführung links und rechts,
1 Dachsparrenhalter + 1 Montageplatte für Dachsparren + 1 Standard-Wandkonsole (150 mm) als Mittelkonsole ab 501 cm Breite

## Dachsparrenmontage

Scherkräfte pro Befestigungsmittel in N für Dachsparrenmontage
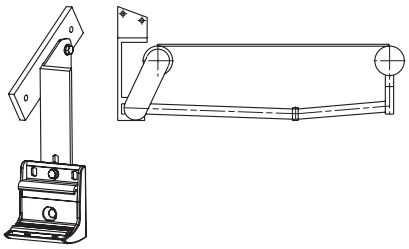
| Breite in cm | Ausfall in cm | | | | | |
|---|---|---|---|---|---|---|
| | 150 | 200 | 250 | 300 | 350 | 400 |
| 200 | 1153 | | | | | |
| | 526 | | | | | |
| 250 | 1368 | 2050 | | | | |
| | 628 | 903 | | | | |
| 300 | 1584 | 2371 | 3357 | | | |
| | 730 | 1048 | 1447 | | | |
| 350 | 1799 | 2692 | 3805 | 5195 | | |
| | 832 | 1193 | 1643 | 2205 | | |
| 400 | 2014 | 3013 | 4253 | 5790 | 8294 | |
| | 934 | 1338 | 1839 | 2460 | 3473 | |
| 450 | 2230 | 3335 | 4700 | 6385 | 9172 | 11663 |
| | 1036 | 1482 | 2035 | 2716 | 3843 | 4850 |
| 500 | 2445 | 3656 | 5148 | 6980 | 10050 | 12766 |
| | 1138 | 1627 | 2231 | 2971 | 4213 | 5311 |
| 550 | 2661 | 3977 | 5596 | 8477 | 10928 | 13868 |
| | 1240 | 1772 | 2426 | 3591 | 4583 | 5771 |
| 600 | 2876 | 4298 | 6044 | 9156 | 11806 | 14970 |
| | 1342 | 1917 | 2622 | 3881 | 4953 | 6232 |
| 650 | 3092 | 4619 | 7233 | 9835 | 12684 | 16072 |
| | 1444 | 2061 | 3118 | 4171 | 5322 | 6692 |